Концевые крепления из износостойкого пластика

Для монтажа энергоцепи необходимо одно концевое крепление с пальцем «папа/ male» и одно концевое крепление с отверстимем «мама/ famale». При установке концевых креплений в энергоцепь, монтажную плоскость каждого крепления можно располагать вверх или вниз.

Варианты монтажа концевых креплений

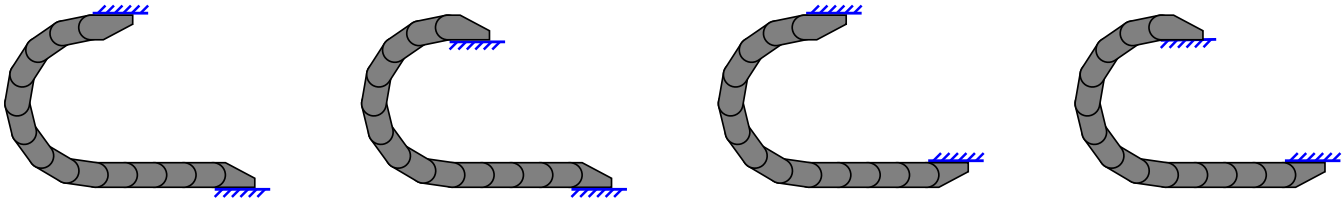

Концевое крепление 076, KA/Z 3003.5 male, 030000007900, Murrplastik Германия

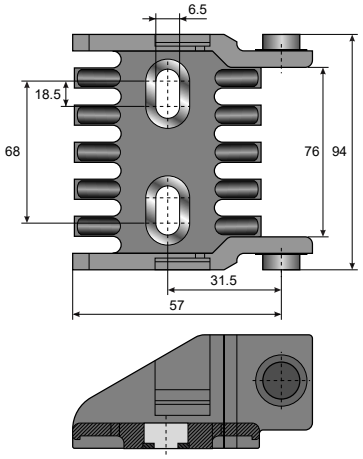
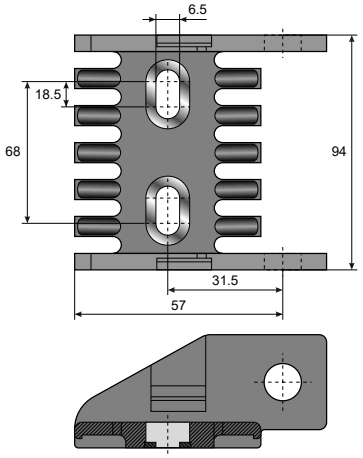
Концевое крепление 076, KA/Z 3003.5 female, 030000007800, Murrplastik Германия